eTOUCH

Wireless Control Wall Socket
智能牆壁插座

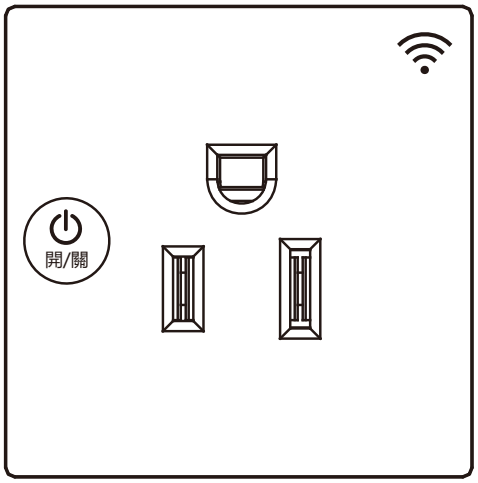

Installation Instructions
安裝説明

Smartbears 的智能系列產品必須搭配 ePatron 使用，你可以在一個 ePatron 上控制多種智能產品。

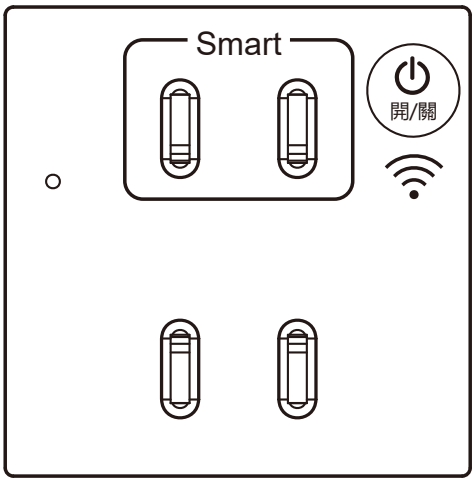

Smartbears

Smartbears®
Brilliant your home

WS–341–6
智能牆壁插座
Wireless Control Wall Socket

WS–341–4
智能墻壁插座–2孔
Wireless Control Wall Socket–Outlet *2

感謝您購買本產品
施工時請務必詳讀，以便正確施工

安裝注意事項

1.本產品建議請合格領有執照之水電工程人員進行施工安裝，
如自行DIY安裝請務必詳讀步驟確保用電安全。

2.本產品安裝請務必切斷欲安裝回路的電源開關。

接線方式

請將電線絕緣外皮剝開10mm。

請將芯線確實鎖緊固定，如果沒有鎖緊固定，恐有發熱、燒毀或火災之現象。

安裝拆卸說明：
一、接線方法按接線原理圖來連接：請見開關插座接線圖
二、安裝拆卸說明：以WS-341-6智能牆壁插座為例，WS-341-4類同安裝

1 準備面板、支架組件

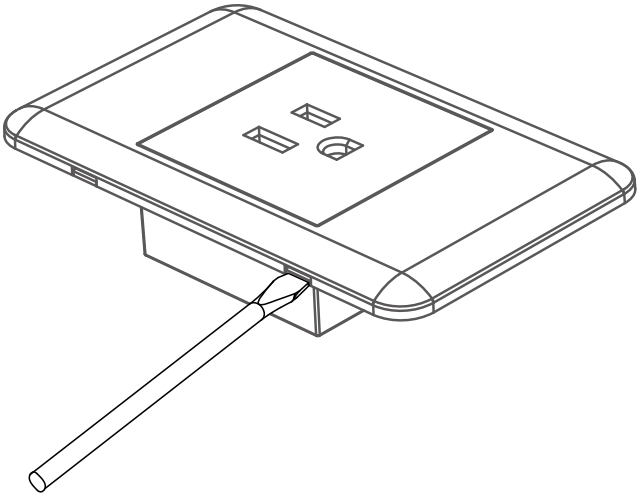

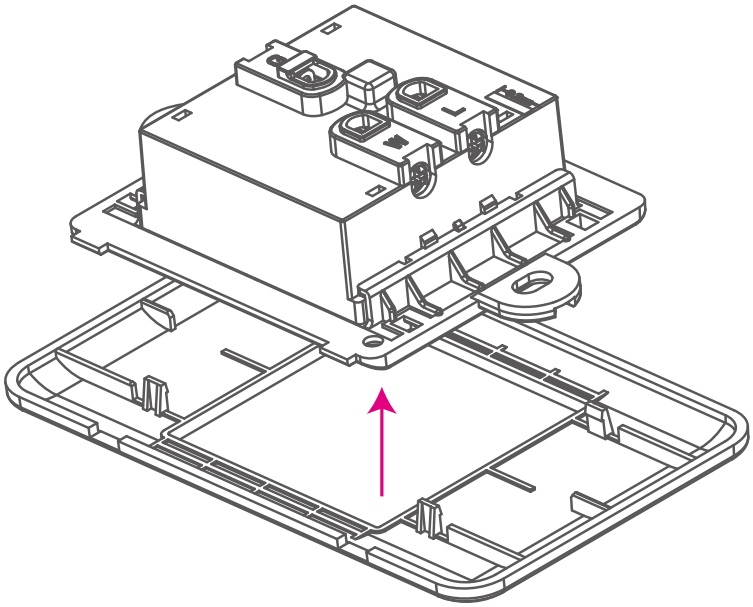

對準後蓋上的剝線皮長度標識,在約10mm處剝芯線

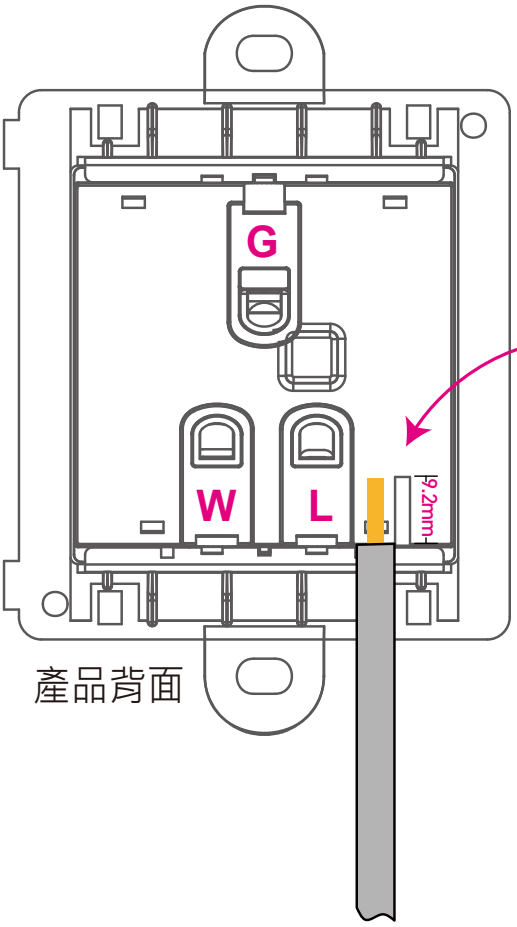

產品背面

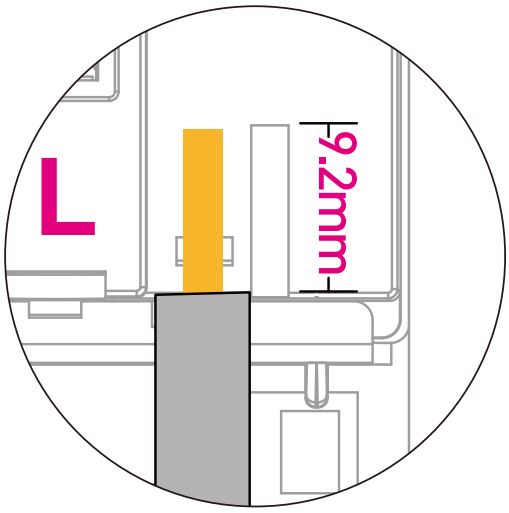

! 從配電盤處關閉電源

參考接線圖，將適當的電線插入螺絲孔後並鎖緊

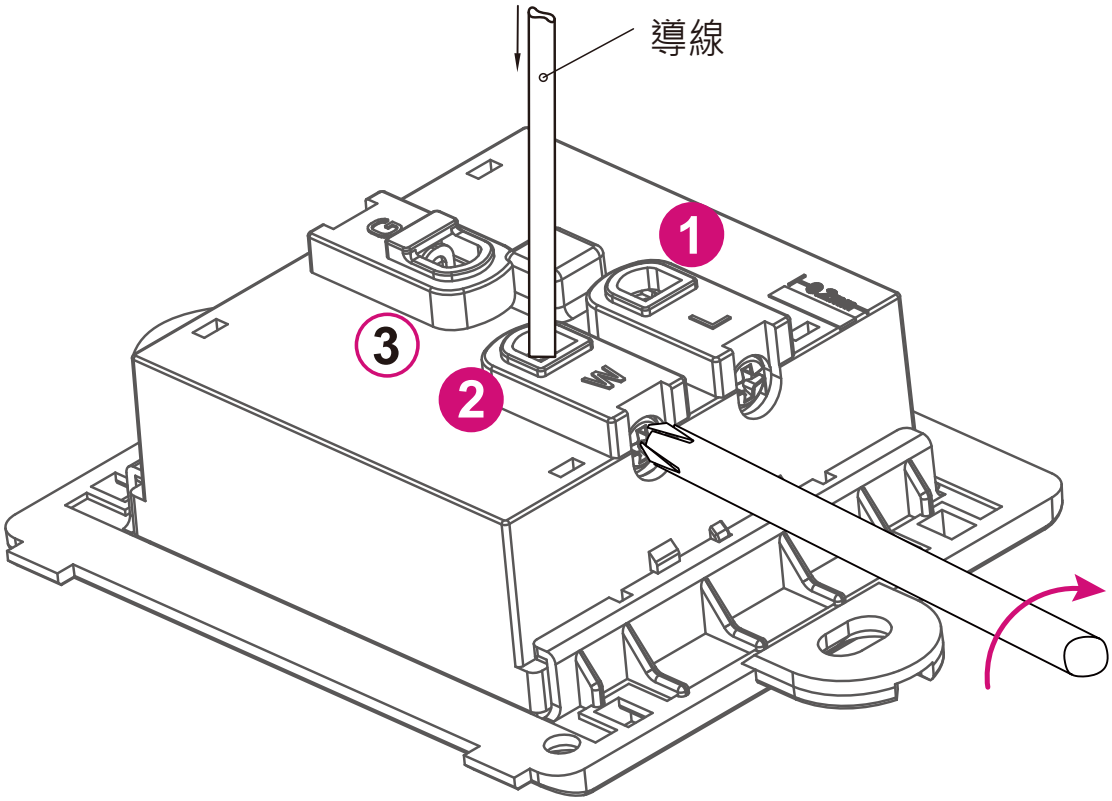

1 Line Hot (Black)
“L” 火線 (黑)

2 Neutral (White)
“W” 零线 (白)

3 Ground (Green)
“G” 地線 (綠)

*請參考實際接綫標識安裝產品

! 組裝時請避免水氣、濕氣

將接好導線的插座支架鎖在牆上固定，

面板可稍後扣上，即：Smartbears APP中『QRCode掃描』，成功添加智能產品後再扣上，可參考Page 9。

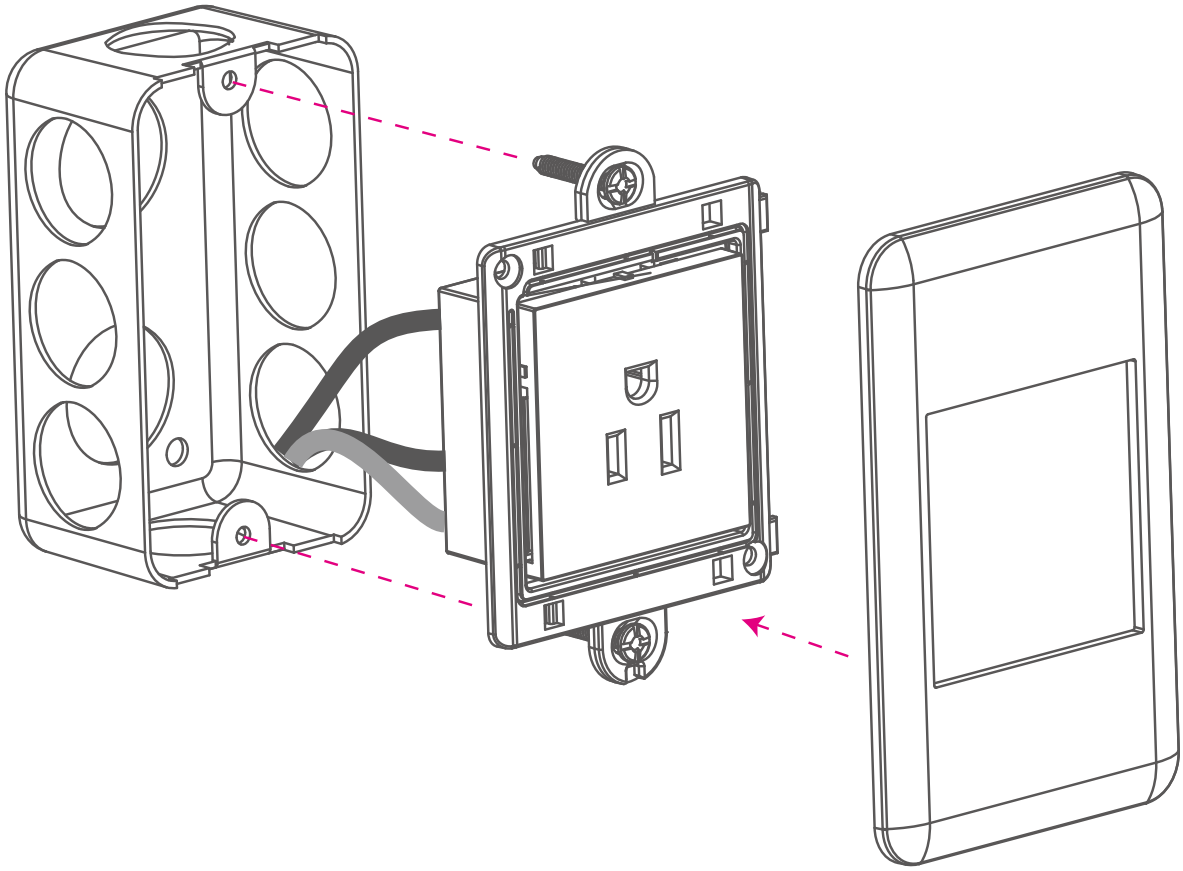

將接好導線的智能插座開啟電源後即安裝完成。

將需控制的電器產品電源插頭
插在智能插座上

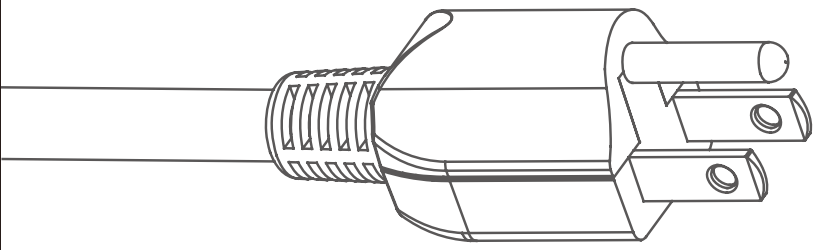

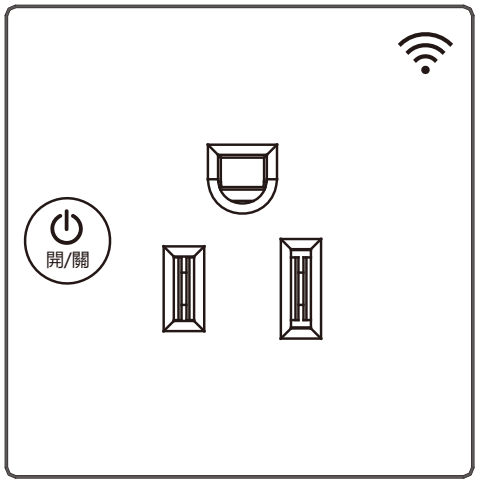

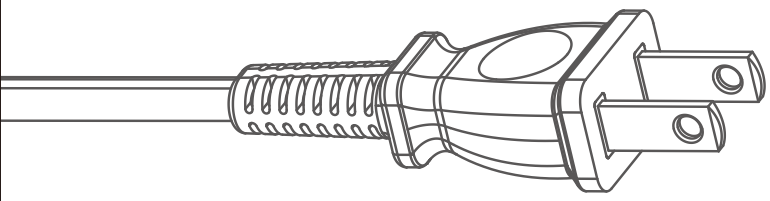

普通插座

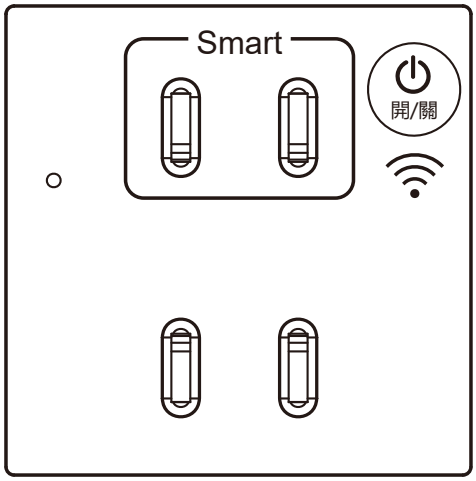

注意:
本產品10A 125V~
請勿超出使用範圍避免發生危險。

Smartbear

2 添加設備

在手機上開啓 Smartbears APP客户端，如下圖示：

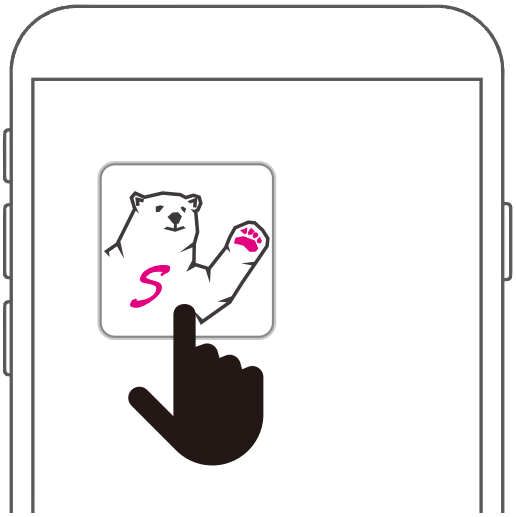

注：Smartbears 的智能系列産品須搭配ePatron 智能主機使用，你可以在一個 ePatron 上控制多種智能産品。
智能主機及Smartbears APP安裝請參考其安裝手册。

請確認産品是在電源開啓的狀態下，
如電源未開啓産品將無法動作

進入SmartbearS APP客户端智能主機監控攝像機列表窗口，

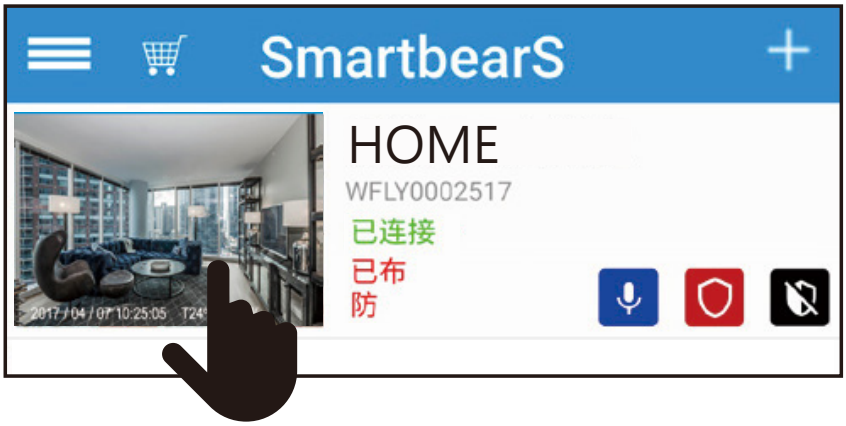

主機連接成功後，從智能監控主機列表' 系統欄'中選擇需添加智能設備的主機，點選進入相應監控系統界面。

進入SmartbearS 客户端智能主機監控系統界面窗口，

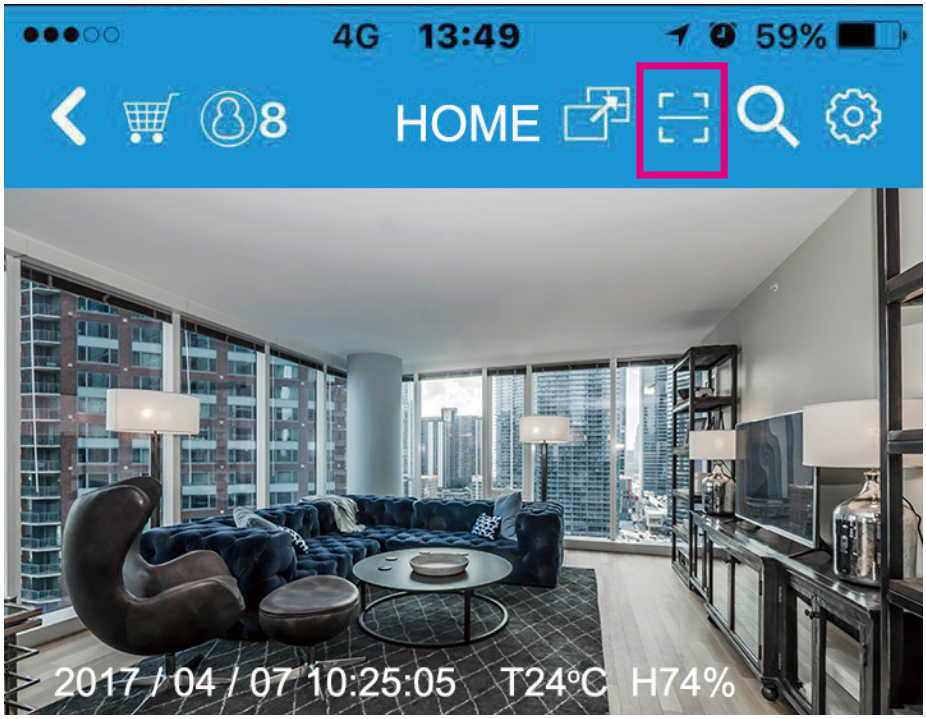

→ 點選掃碼
安裝周邊產品

掃描產品上的
QR-Code

點選『開始QRCode掃描』，掃描需要添加的智能產品上的二維碼（面板背面），將自動獲取智能產品名稱相關信息，點選' 保存' 添加智能產品。

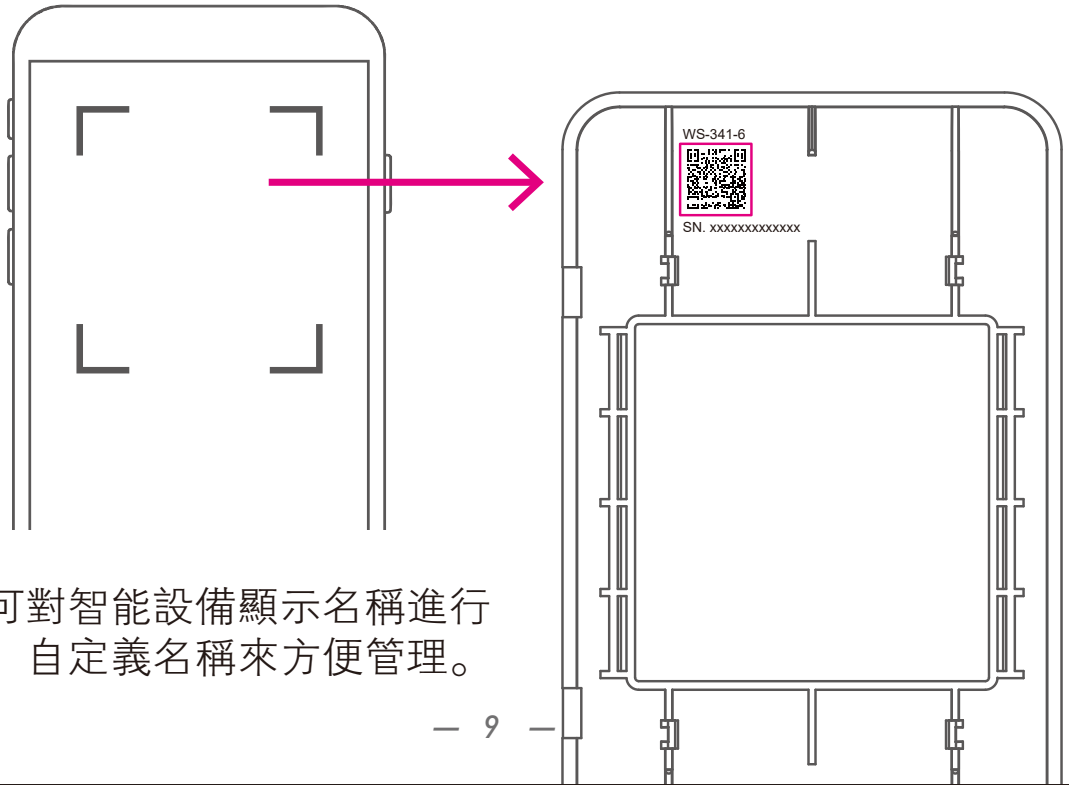

注：可對智能設備顯示名稱進行更改，自定義名稱來方便管理。

3 開關控制

安裝完成後，SmartbearS智能插座有二種控制開關方式，
如下A/B方式

A 可使用手持裝置遠程控制回路 (參考第11，12，13頁)

B 直接使用面版上的按鈕進行控制回路 (參考第14頁)

!

請確認產品是在電源開啓的狀態下，
如電源未開啓產品將無法動作

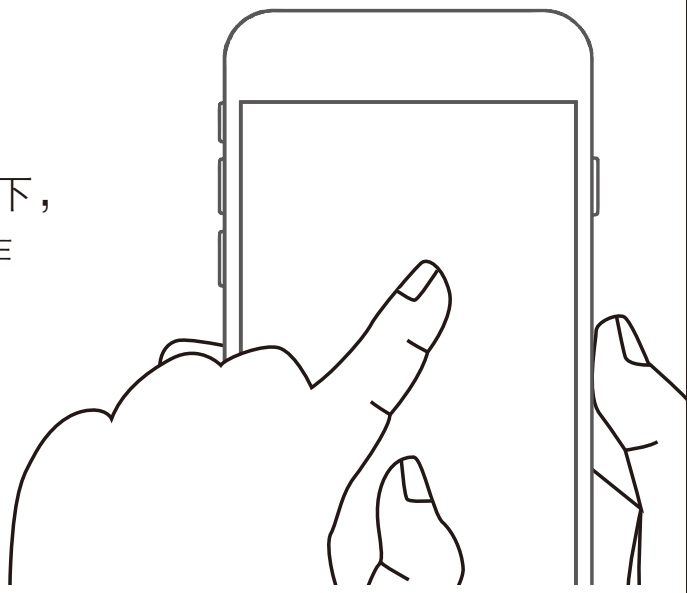

A 使用手持裝置控制回路

SmartbearS APP 客户端新增智能插座後，返回客户端智能主機監控窗口

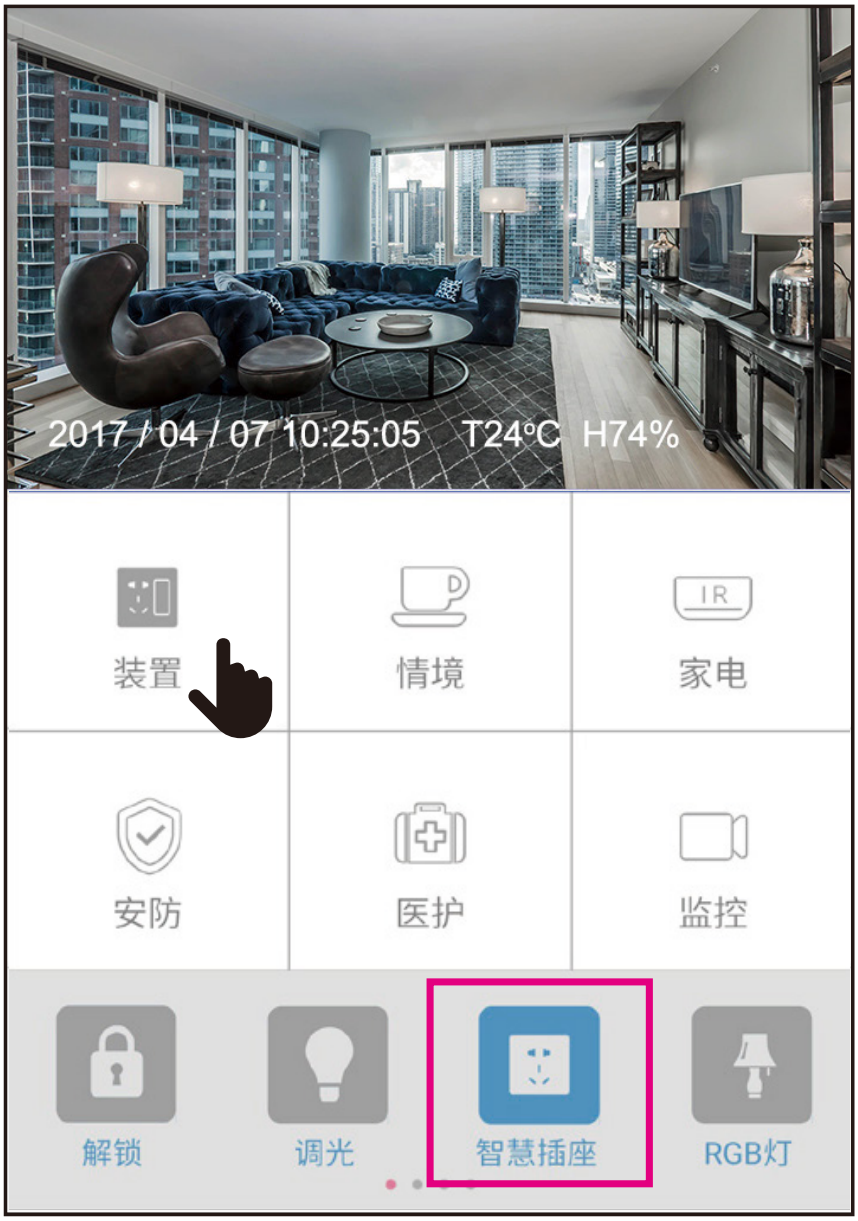

點選裝置–
智慧插座
(可左右滑動，
查看所有裝置)

在開關插座列表界面，點選剛才添加的智能插座，您可以通過手機遠程輕鬆的控制設備開關各種電器，含手動開關、自動定時控制、等相關智能安居控制操作方式。

智能插座名稱、定時、上電模式設置、刪除等設定

點選界面中智能插座開關圖示可直接控制開關ON/OFF

智能插座網絡連接狀態

開關設定

名稱 智能插座1

設備種類: 智能插座

定時設定

定時設定 ☑

重複 ☐ 日 ☐ 一 ☐ 二

☐ 三 ☐ 四 ☐ 五

☐ 六

開啟時間 ☐ 00:00

關閉時間 ☐ 00:00

離開 刪除 儲存

上電模式設定

請注意：可選上電模式的功能，需該配件支持，否則還是執行上電模式為開

◉ 上電默認關閉

○ 上電默認開啟

○ 上電延續前一次狀態

B 觸摸面版上的按鈕進行控制回路

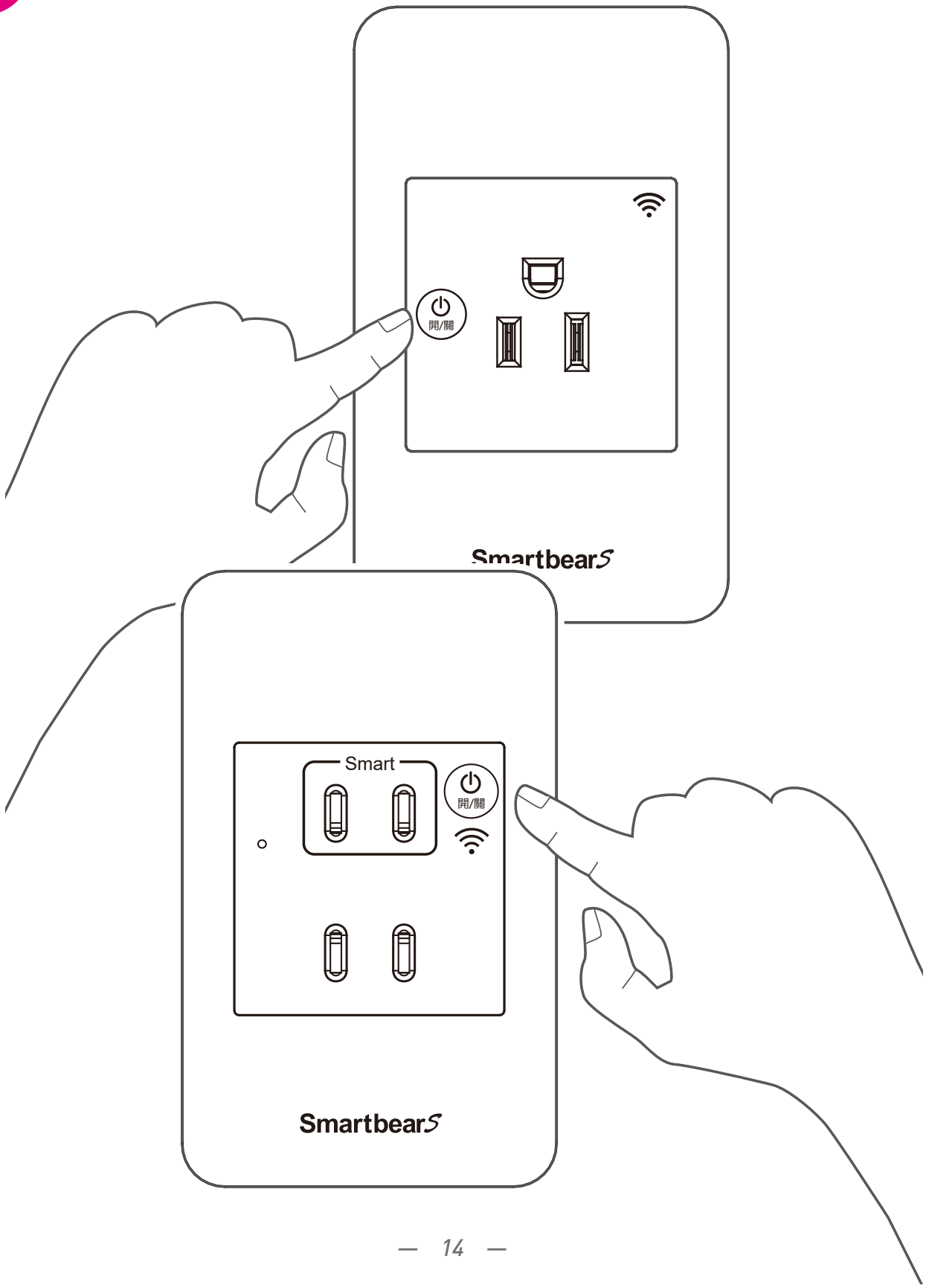

Smartbears APP 詳細設定請 掃描二維碼下載使用説明書

FCC Caution :
This device complies with Part 15 of the FCC rules. Operation is subject to the following two conditions:
(1) this device may not cause harmful interference, and (2) this device must accept any interference received, including interference that may cause undesired operation.
Changes or modifications not expressly approved by the party responsible for compliance could void your authority to operate the equipment.
This equipment has been tested and found to comply with the limits for a Class B digital device, pursuant to Part 15 of the FCC Rules. These limits are designed to provide reasonable protection against harmful interference in a residential installation.
This equipment generates uses and can radiate radio frequency energy and, if not installed and used in accordance with the instructions, may cause harmful interference to radio communications. However, there is no guarantee that interference will not occur in a particular installation.
If this equipment does cause harmful interference to radio or television reception, which can be determined by turning the equipment off and on, the user is encouraged to try to correct the interference
by one or more of the following measures :

- Reorient or relocate the receiving antenna.
- Increase the separation between the equipment and receiver.
- Connect the equipment into an outlet on a circuit different from that to which the receiver is connected.
- Consult the dealer or an experienced radio/TV technician for help.

NCC 警語:
(1) 第十二條：經型式認證合格之低功率射頻電機，非經許可，公司、商號或用户均不得擅自變更頻率、加大功率或變更原設計之特性及功能。
(2) 第十四條：低功率射頻電機之使用不得影響飛航安全及幹擾合法通信；經發現有幹擾現象時，應立即停用，并改善至無幹擾時方得繼續使用。
前項合法通信，指依電信法規定作業之無綫電通信。低功率射頻電機須忍受合法通信或工業、科學及醫療用電波輻射性電機設備之幹擾。
(3) 不致造成違反低功率電波輻射性電機管理辦法之所有控制、調整及開關之使用方法。
(4) 對任何可能造成違反管理辦法規定之調整予以警告，或建議由具有發射機維修專長之技術人員執行或由其直接監督及負責。
(5) 對任何可能造成違反管理辦法之零件(晶體、半導體等) 置換之警告。
(6) 電磁波曝露量MPE 標準值 1mW/cm2，送測產品實測值爲：0.0075 mW/cm2。

Smartbears
Brilliant your home

產品三包保證卡　尊重您的權益

型號:	經銷商蓋章:
姓名:	
電話:	
地址:	
購買日期:　　年　　月　　日	

保固內容:

一、保證期限以本保證卡中所載明之購買日期起，提供1年保修、7日內（包退/換/修）、15日內（包換/修）之三包服務，服務時請出示保證卡正本，未附者恕不提供服務。

二、本保證卡各欄需詳填始有效力，凡購買日期塗改或模糊不清與產品實物不符則無效。

三、保證卡請妥善保管，遺失恕不補發，無保證卡之服務需另計價收費。

四、如需維修服務，請將故障品送至本公司或由原購店轉送。

五、在下列狀況下，雖在有效保證期內，恕無法提供免費服務。

1. 保證品因天災地變、蟲（鼠）害、雷擊等無可抗力因素所造成之損壞。
2. 保證品不當使用或保管不良而致損壞。
3. 保證品因使用非原廠連接設備以致引起之故障。
4. 保證品曾經自行或由他人做任何之改裝拆修。

Smartbears®

Brilliant your home

WellShin Store

Taiwan

China

2020-12-16 By:Xuxing